FR DE EN NL IT ES PL RU

MV6

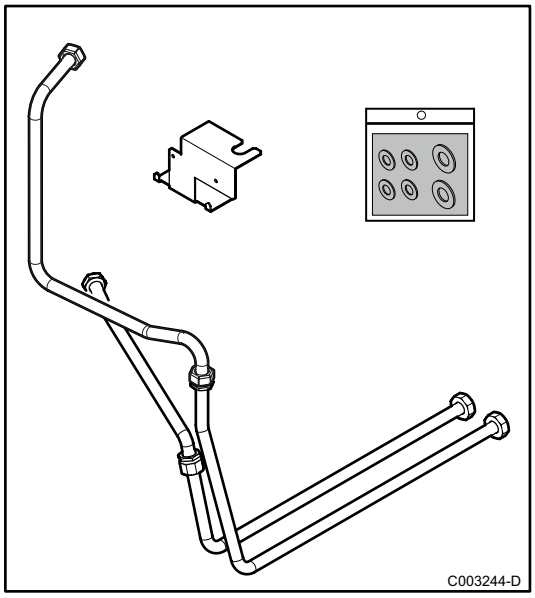

Français

Kit circuit externe

Prévoir la mise en place d'un clapet anti-retour pour le circuit A et un clapet anti-retour pour le circuit externe.

Deutsch

Verbindungsset externe Heizkreise

Für den Kreis A und für den externen Kreis jeweils einen Rückflussverhinderer vorsehen.

English

External circuit kit

Schedule the installation of a non-return valve for circuit A and a non-return valve for the external circuit.

Nederlands

Kit externe kring

Zorg voor de installatie van een terugslagklep voor de kring A en een terugslagklep voor de buitenkring.

Italiano

Kit circuito esterno

Prevedere il montaggio di una valvola di non-ritorno per il circuito A e di una valvola di non-ritorno per il circuito esterno.

Español

kit de circuito externo

Tener en cuenta que hay que instalar una mariposa antirretroceso para el circuito A y otra para el circuito externo.

Polski

Zestaw zewnętrznego obiegu c.o.

Dla obiegu A i dla obiegu zewnętrznego należy zainstalować zawór zwrotny na wodzie zimnej.

РУССКИЙ

Набор внешнего контура

Предусмотреть установку обратного клапана для контура A и обратного клапана для внешнего контура.

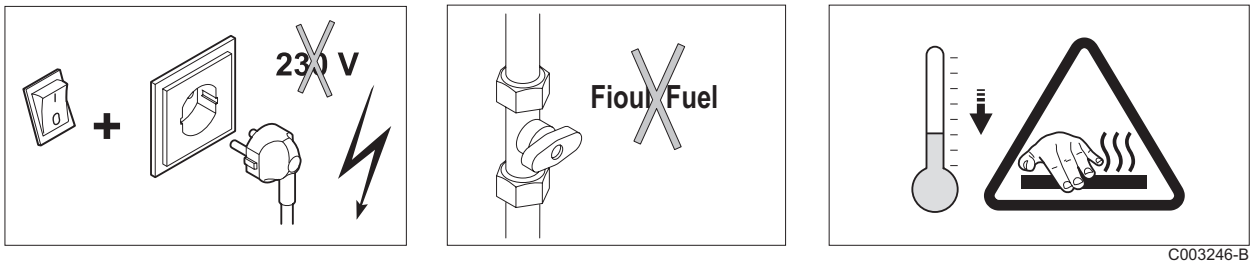

C003246-B

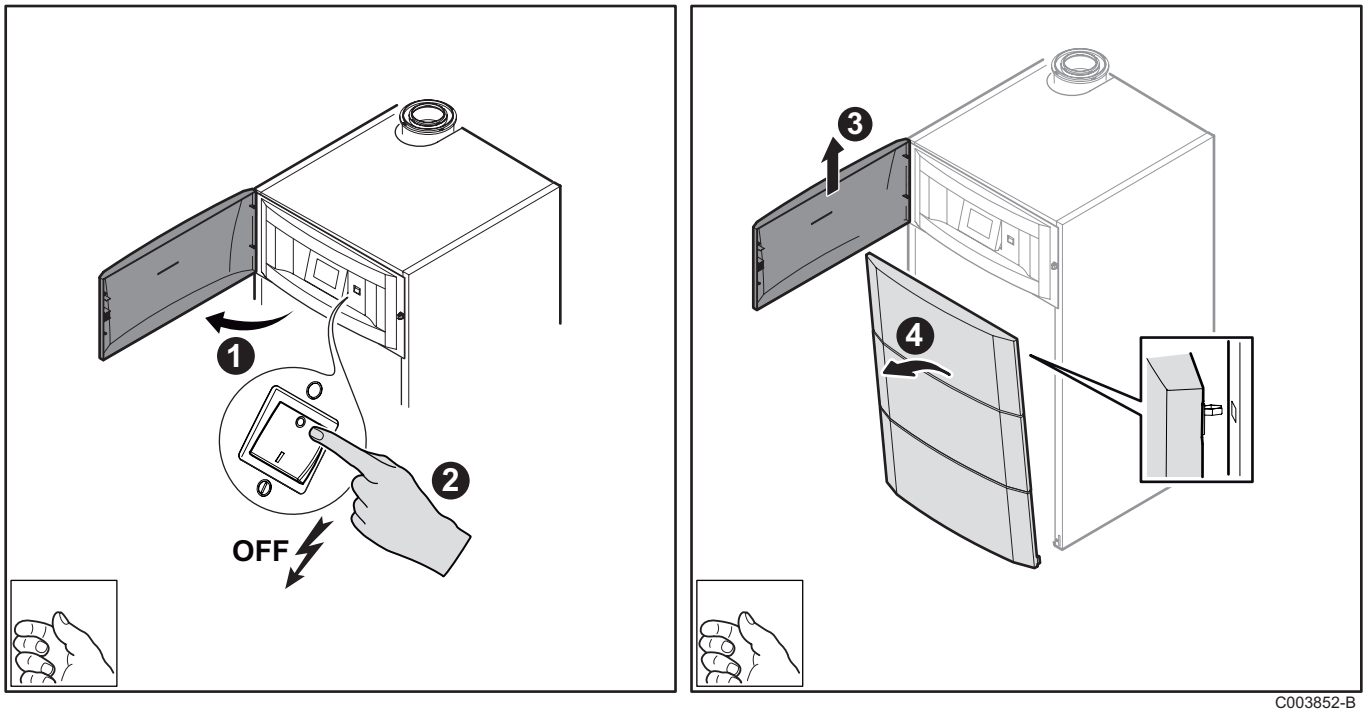

C003852-B

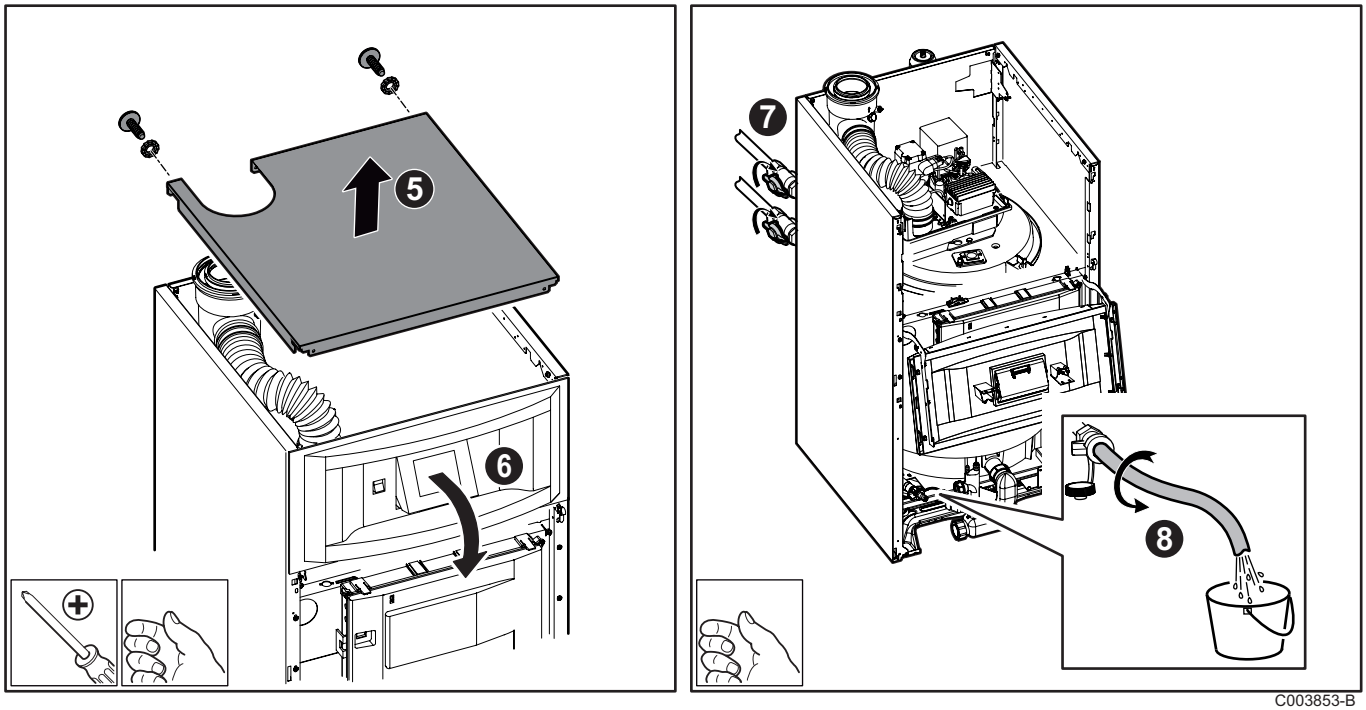

C003853-B

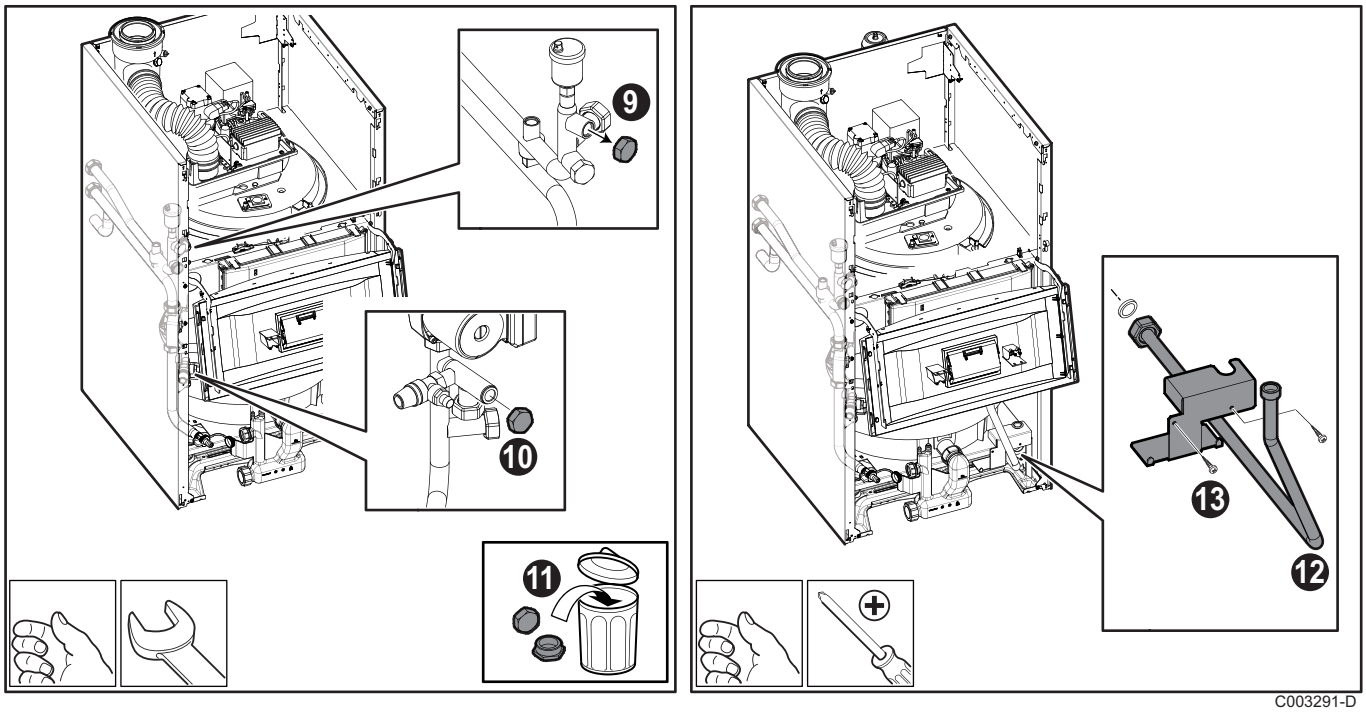

C003291-D

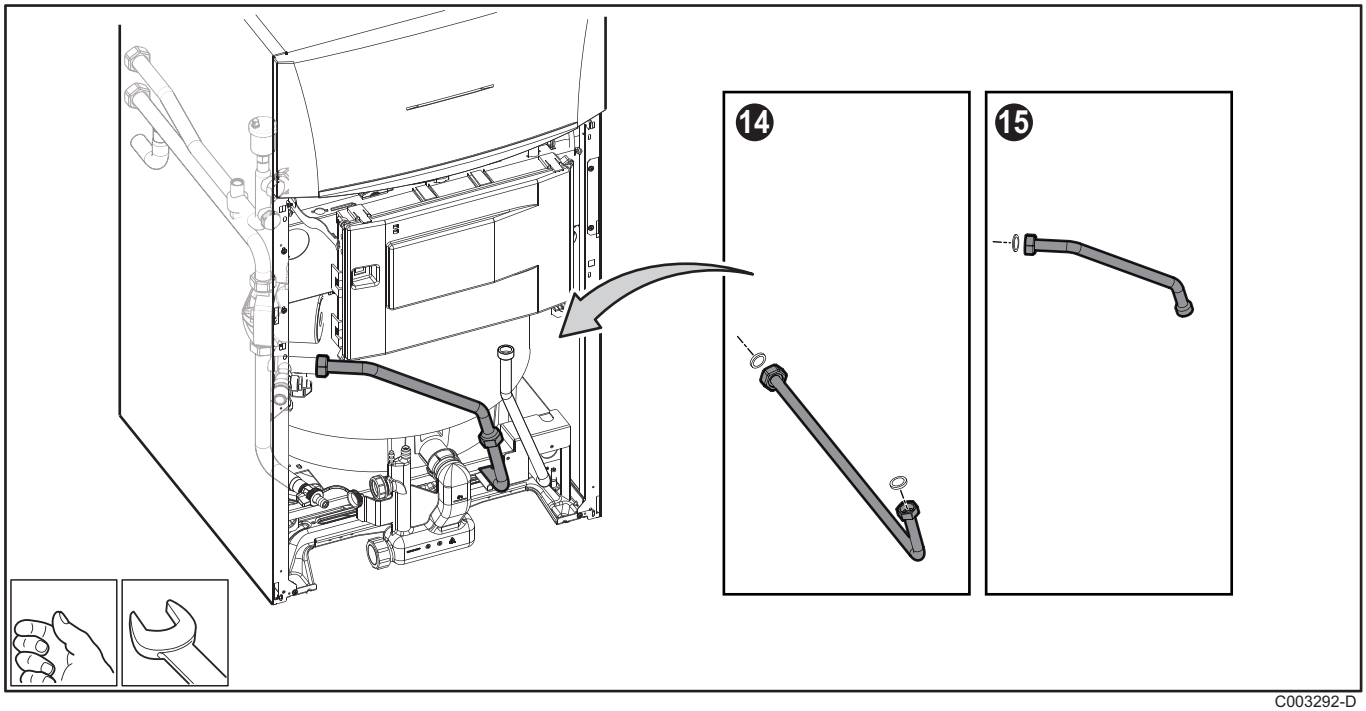

C003292-D

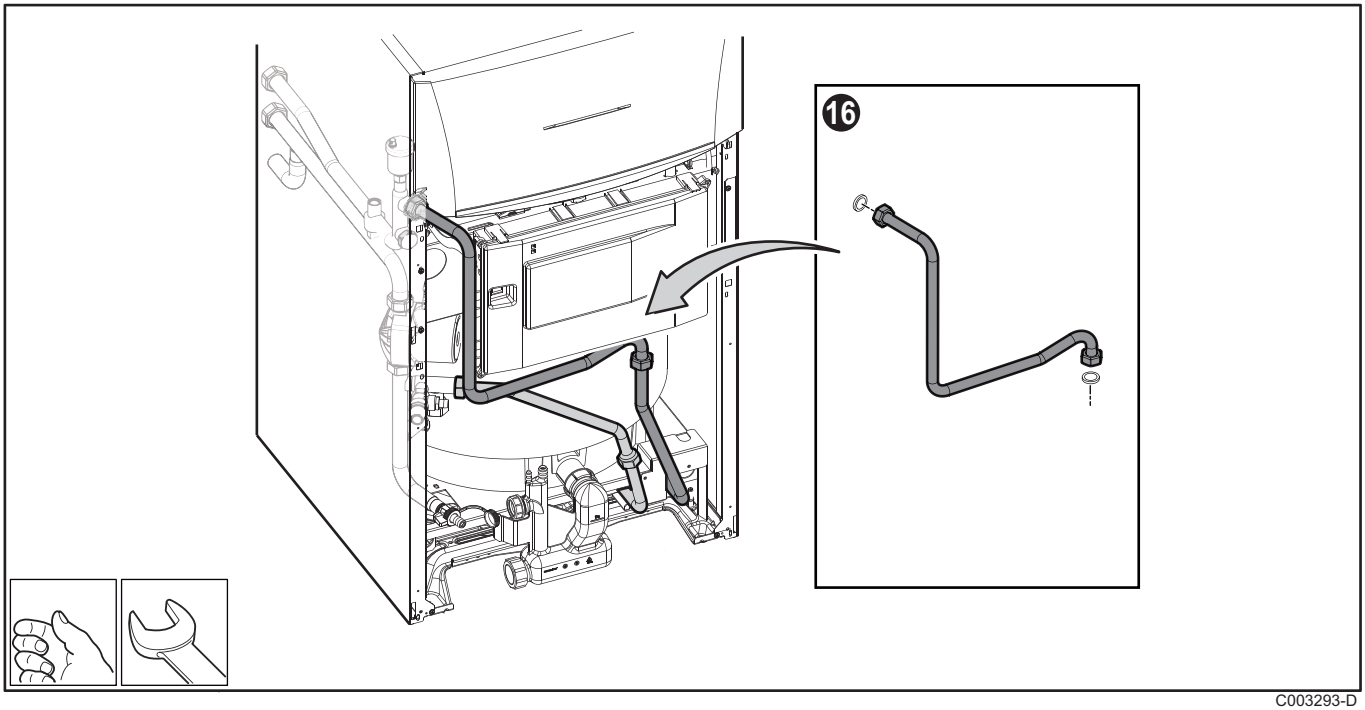

C003293-D

Pièces de rechange
Spare parts
Pezzi di ricambio
Części zamienne

Ersatzteile
Reserveonderdelen
Piezas de recambio
Запасные части

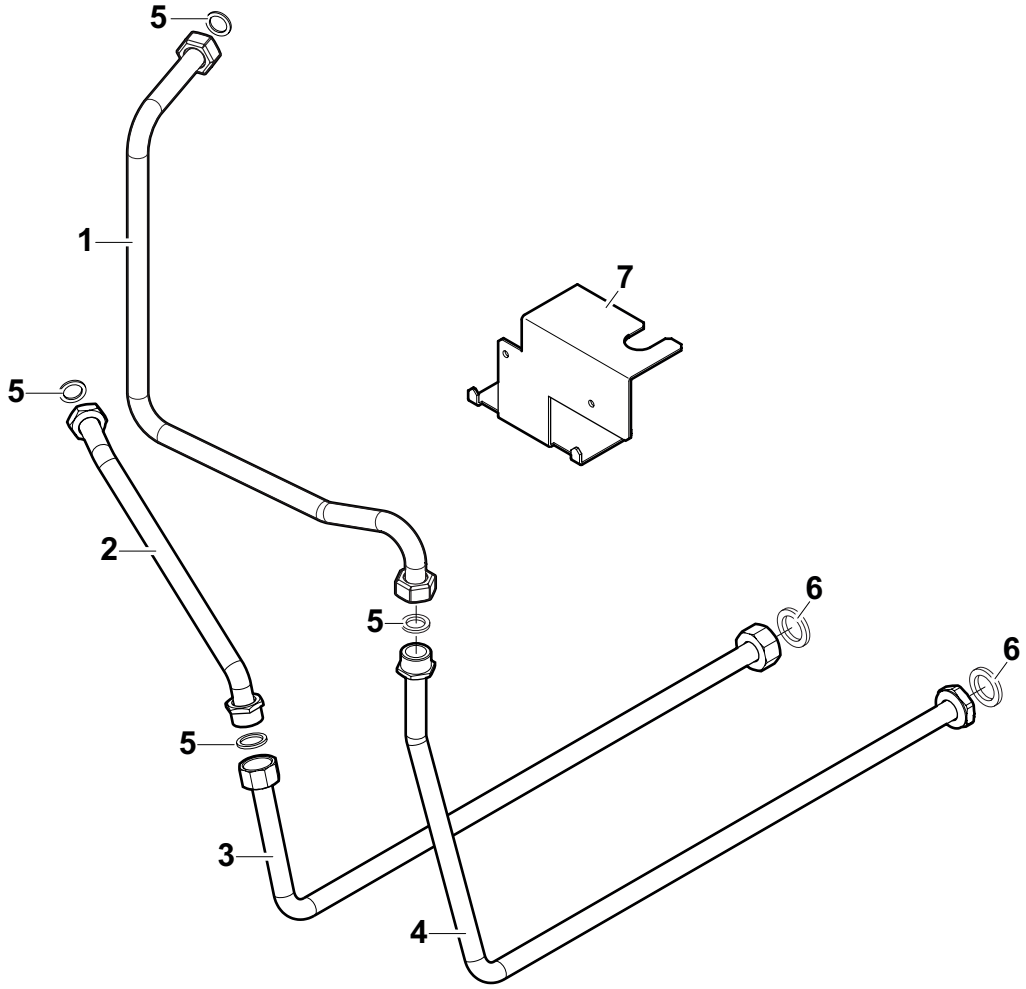

Rep.	Référence	Désignation
1	300024797	Ensemble tube départ
2	300024808	Ensemble tube retour
3	300024795	Ensemble tube retour
4	300024806	Ensemble tube départ
5	95013062	Joint vert 24x17x2
6	95013060	Joint vert 30x21x2
7	300025007	Support de kit

Nr.	Artikel-Nr.	Bezeichnung
1	300024797	Vorlaufrohr-Satz
2	300024808	Rücklaufrohr-Satz
3	300024795	Rücklaufrohr-Satz
4	300024806	Vorlaufrohr-Satz
5	95013062	Grüne Dichtung 24x17x2
6	95013060	Grüne Dichtung 30x21x2
7	300025007	Set-Halter

Ref.	Reference	Description
1	300024797	Flow pipe unit
2	300024808	Return pipe unit
3	300024795	Return pipe unit
4	300024806	Flow pipe unit
5	95013062	Green seal 24x17x2
6	95013060	Green seal 30x21x2
7	300025007	Kit holder

Kent.	Referentie	Benaming
1	300024797	Vertrekbuis compleet
2	300024808	Retourbuis compleet
3	300024795	Retourbuis compleet
4	300024806	Vertrekbuis compleet
5	95013062	Groene dichting 24x17x2
6	95013060	Groene dichting 30x21x2
7	300025007	Kithouder

Rif.	Codice	Descrizione
1	300024797	Insieme tubo mandata
2	300024808	Insieme tubo ritorno
3	300024795	Insieme tubo ritorno
4	300024806	Insieme tubo mandata
5	95013062	Guarnizione verde 24x17x2
6	95013060	Guarnizione verde 30x21x2
7	300025007	Supporto kit

Ref.	Referencia	Descripción
1	300024797	Conjunto de tubo de salida
2	300024808	Conjunto de tubo de retorno
3	300024795	Conjunto de tubo de retorno
4	300024806	Conjunto de tubo de salida
5	95013062	Junta verde 24x17x2
6	95013060	Junta verde 30x21x2
7	300025007	Soporte de kit

Poz.	Nr art.	Opis
1	300024797	Zestaw przewodu zasilania
2	300024808	Zestaw przewodu powrotu
3	300024795	Zestaw przewodu powrotu
4	300024806	Zestaw przewodu zasilania
5	95013062	Uszczelka zielona 24x17x2
6	95013060	Uszczelka zielona 30x21x2
7	300025007	Wspornik zestawu

Поз.	Артикул	Обозначение
1	300024797	Комплект подающего трубопровода
2	300024808	Комплект обратного трубопровода
3	300024795	Комплект обратного трубопровода
4	300024806	Комплект подающего трубопровода
5	95013062	Прокладка 24x17x2
6	95013060	Прокладка 30x21x2
7	300025007	Опора для набора

AD051-AC

27/05/2014

300025094-001-03